1307 01

v14/07/2019

(GB) **Toilet brush wall mounted - Finish Chrome**

(FR) **Pot balai à fixer - Finition Chrome**

(DE) **WC-Bürstengarnitur mit Glas zur Wandmontage - Endfertigung Chrom**

(ES) **Escobillero pared - Acabados Cromo**

(RU) **Ершик туалетный с колбой подвесной - Конечная обработка Хром**

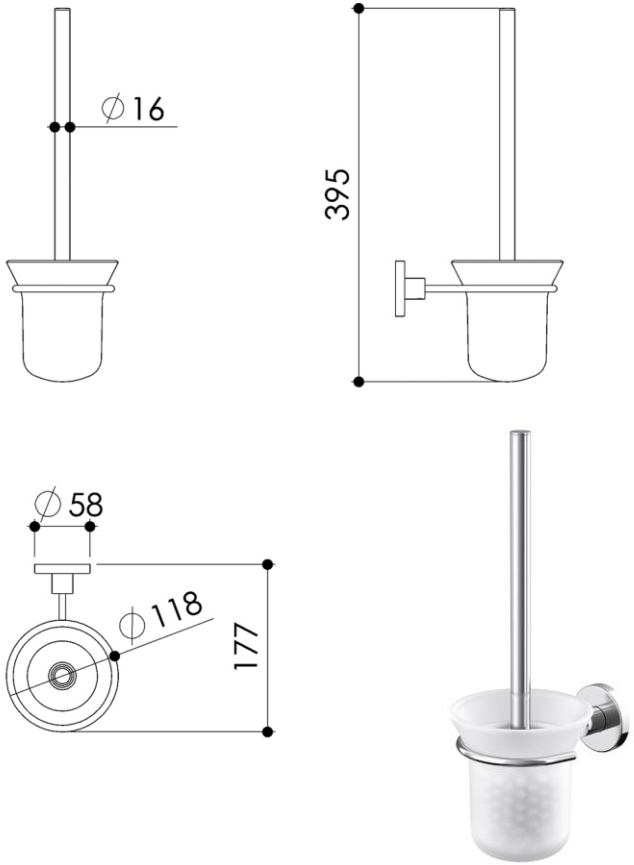

Dimensions (Width x Depth x Height)	118 x 177 x 395 mm
Dimensions (Largeur x Profondeur x Hauteur)	4.65 x 6.97 x 15.55 inches
Abmessungen (Breite x Tiefe x Höhe)	0.8494kg
Dimensiones (Anchura x Profundidad x Altura)	
Размеры (Ширина x Глубина x Высота)	

(GB) Features

- Monobloc accessory
- 3 fixing points per support plate, oblong holes
- Direct fixing on the wall (no interface between the wall and the accessory)
- No visible screw
- Brush head can be replaced without changing the handle
- Bristles fitted on bronze collars to avoid oxydation
- Screws and wallplugs included

Materials

- Support and handle in solid brass
- Pot in satin glass
- Stainless steel screws

(FR) Caractéristiques

- Accessoire monobloc
- 3 points de fixation par platine, trous oblongs
- Fixation directe de l'accessoire dans le mur (pas d'interface entre le mur et l'accessoire)
- Pas de vis apparentes
- Possibilité de changer la boule WC sans changer le manche
- Les poils du balai sont montés sur des bagues en bronze pour éviter l'oxydation
- Visserie et chevilles fournies

Matériaux

- Support et manche entièrement en laiton massif
- Bol en verre dépoli
- Visserie inox

(DE) Beschreibung

- Accessoire in einem Stück
- 3 Befestigungspunkte pro Platte, längliche Vorbohrungen
- Direkte Besfestigung des Accessoires an der Wand (kein Teil zwischen Wand und Zübehör)
- Verdeckte Schrauben
- Kugelersatz ohne Handgriffersatz möglich
- Besenhaare sind auf Schwindring aus Bronze um die Oxydation zu vermeiden aufgebaut
- Rostfreie Schrauben und Dübel mitgeliefert

Material

- Träger und Bürstenstiel aus massivem Messing hergestellt
- Schale aus matt geschliffenem Glas
- Schrauben aus Edelstahl

(ES) Características

- Accesorio monobloc
- 3 puntos de fijación por platina, agujeros oblongos
- Fijación directa del accesorio en la pared (ningún interfaz entre la pared y el accesorio)
- Tornillos tapados
- Posibilidad de cambiar la bola WC sin cambiar el mango
- Los pelos de la escoba están montados con anillos de bronce para evitar la oxidación
- Tornillos y tacos incluidos

Materiales

- Soporte y mango enteramente de latón macizo
- Bol de cristal satinado
- Tornillos de acero inoxidable

(RU) Характеристики

- Цельный аксессуар
- Каждое основание фиксируется в трех точках, продолговатые отверстия
- Плотная фиксация к стене (нет зазора между аксессуаром и стеной)
- Скрытое крепление
- Съемная щетка
- Щетина крепится на бронзовые кольца во избежание окисления
- Крепёжные детали прилагаются

Материал

- Держатель и рукоятка - цельная латунь
- Колба - матовое стекло
- Крепёжные детали - нержавеющая сталь

Commercial - Production - Logistique
Sales - Manufacture - Distribution
Z.A. Activa 2000 - rue de l'Europe - BP 50
76510 ST NICOLAS D'ALIERMONT - FRANCE

France
Tél. +33 2 35 04 67 00 / +33 1 44 75 75 20
Fax 0 800 34 26 34 (N° Vert)
contact@odf.fr

Great Britain
Phone 0800 404 9829 (UK only)
Fax 0800 404 9830 (UK only)
export@odf.fr

Kontakt
Telefon 0800 180 7091 (nur für Deutschland)
Fax 0800 180 7092 (nur für Deutschland)
export@odf.fr

International
Tel +33 235 046 700
Tel +33 144 757 250
Fax +33 140 392 251

www.odf.fr

S.A. au capital de 303 003€
RC Paris 84B 11312
CNUF : 30114
ID TVA : FR 12 330 929 662
SIREN : 330 929 662