7189 01 01

v13/09/2023

(GB) **Mirror with 2 vertically integrated LED light bands and defogger 140 x 90cm - Finish White**

(FR) **Miroir LED rétro éclairé 2 bandes dépolies verticales et antibuée 140 x 90cm - Finition Blanc**

(DE) **LED Leuchtspiegel mit 2 vertikalen LED Lichtbanden und Beschlagschutz 140 x 90cm - Endfertigung Weiss**

(ES) **Espejo LED retroiluminado con 2 barras esmeriladas verticales y sistema anti niebla 140 x 90cm - Acabados Blanco**

(RU) **Зеркало с задней светодиодной подсветкой, незапотевающая поверхность, 2 вертикальные матовые полосы 140 x 90cm - Конечная обработка Белый**

(NL) **Retro verlichte LED spiegel met anti-damp systeem en 2 gepolijste banen 140 x 90cm - Uitvoering Wit**

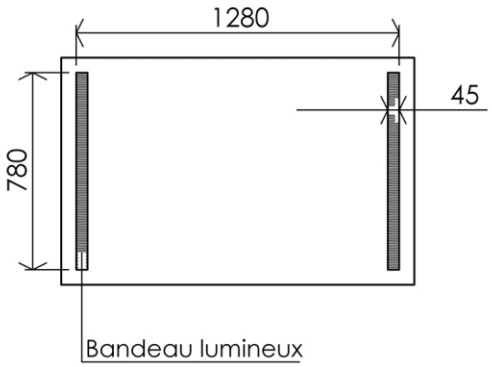

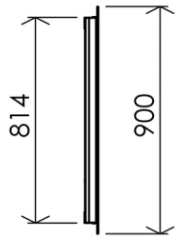

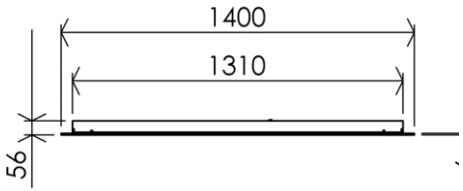

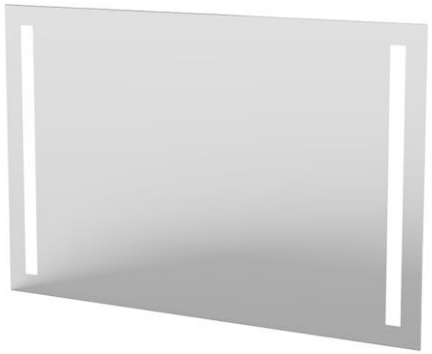

(gb) Features

Lighting: LED
Lifetime: > 30 000h
Light colour : Warm white (2800°K)
LED light output power : 2280 lumens/m
LED rated power : 35W
Energy Class : A
LED lamps included
Defogger system : Included (2 x 40W)
Voltage : 100-240V
Frequency : 50-60Hz
Standards : CE / ROHS compliance
Double insulation
IP44 Class II Volume 2
Direct electrical connection via the wall
Interrupter : No on/off button (optionally : can be connected via an external switch-button, not included)
Stainless screws and wallplugs included

Materials

Body : Aluminium
Mirror : Silver floated glass, mat

(FR) Caractéristiques

Type d'éclairage : LED
Durée d'utilisation : > 30 000 heures
Couleur d'éclairage : Blanc chaud (2800°K)
Puissance lumineuse en sortie de LED : 2280 lumens/m
Puissance nominale des LED : 35W
Classe énergétique : A
Lampe à LED intégrées
Système de désembuage : Oui (Puissance nominale : 2 x 40W)
Tension : 100-240V
Fréquence : 50-60Hz
Normes : CE / ROHS
Double isolation
IP44 Classe II Volume 2
Branchement électrique : Connexion murale directe
Interrupteur : Non (Fonction marche/arrêt uniquement par raccordement à un interrupteur mural externe non fourni)
Fixation : Visserie inox et chevilles fournies

Matériaux

Caisson: Aluminium
Miroir: Verre argenté et dépoli

Dimensions (Width x Depth x Height) **Dimensions (Largeur x Profondeur x Hauteur)** **Abmessungen (Breite x Tiefe x Höhe)** **Dimensiones (Anchura x Profundidad x Altura)** **Размеры (Ширина x Глубина x Высота)** **Afmetingen (Breedte x Diepte x Hoogte)**	1400 x 56 x 900 mm 55.12 x 2.2 x 35.43 inches 24.0184kg

www.odf.fr

Commercial - Production - Logistique
Sales - Manufacture - Distribution
Z.A. Activa 2000 - rue de l'Europe - BP 50
76510 St Nicolas d'Aliermont - FRANCE

Siège social / Head office
Tour de l'Horloge
4 place Louis Armand
75012 Paris - FRANCE

Service client / Customer service
Tel : +33 235 046 700
Fax : +33 140 392 251
contact@odf.fr

Service export / Export department
Tel : 0800 180 70 91 (Germany only)
Tel : 0800 404 98 29 (UK only)
export@odf.fr

SAS au capital de 1 010 012 €
RC Paris 84B 11312
CNUF : 30114
ID TVA : FR 12 330 929 662
SIREN : 330 929 662
NAF : 2599 A et 4649 Z

de Beschreibung

Lichtquelle: LED
Leistungsdauer: > 30 000 Std.
Lichtfarbe: Warmweiss (2800°K)
Leuchtkraft LED Lampen: 2280 lumens/m
LED Stärke: 35W
Energieklasse: A
LED Lampen enthalten
Anti-Beschlagsystem : enthalten (2 x 40W)
Spannung: 100-240V
Frequenz: 50-60Hz
Normen: CE/ROHS
Doppelt isoliert
IP44 Schutzklasse II Volumen 2
Elektrischer Anschluss: direkt über Wandbuchse
Ohne Ein/Aus-Schalter (Möglichkeit über externen Anschluss, Schalter nicht enthalten)
Montage: Rostfreie Schrauben und Dübel enthalten

Material

Verkleidung: Aluminium
Spiegel : Silber beschichtetes Glas

es Características

Tipo de luz: LED
Vida útil:> 30 000 horas
Color de iluminación: blanco cálido (2800 ° K)
Potencia de salida de luz de 2280 lúmenes / m
Potencia nominal del LED: 35W
Clase energética: A
Lámpara de LED integrado
Sistema de desempañado: Sí(Potencia nominal: 2 X 40W)
Voltaje: 100-240V
Frecuencia: 50-60 Hz
Normas: CE / ROHS
Doble aislamiento
IP44 clase II Volumen 2
Conexión eléctrica: conexión directo en la pared
Conmutador: No (ON / OFF función sólo mediante la conexión a una pared externa interruptor no incluido)
Fijación: tornillos de acero previstas

Materiales

Caja: Aluminio
Espejo: Cristal plateado y mate

ru Характеристики

Тип освещения: светодиоды
Срок службы: более 30 000 часов
Цвет подсветки: белый теплый (2800°K)
Световой поток: 2280 люмен/м
Номинальная мощность светодиодов: 35Вт
Класс энергопотребления: A
Лампа со встроенными светодиодами
Система антизапотевания: Да (мин мощность 40Вт x 2)
Напряжение: 100-240В
Частота: 50-60 Гц
Нормы безопасности: CE / ROHS
Двойная изоляция
Класс IP44 Объем 2
Электрическое подключение: непосредственно в стену
Выключатель: Нет (функция вкл/выкл от наружного настенного выключателя, в комплект не входит)
Крепление: крепежные детали прилагаются

Материал

Корпус - Алюминий
Зеркало - серебреное матовое стекло

Kenmerken

Type verlichting: LED
Levensduur : > 30 000 uur
Kleur licht : Warm wit (2800°K)
Licht vermogen LED : 2280 lumens/m
Nominaal vermogen LED : 35W
Energieklasse : A
LED lampen geintegreerd
Anti-mist systeem : Ja (nominaal vermogen 2x 40W)
Spanning : 100-240V
Frequentie : 50-60Hz
Normen - CE /ROHS
Dubbele isolatie
IP44 Classe II Volume2
Electrische aansluiting : Direct aan de wand
Schakelaar : Nee (functie aan/uit alleen via externe muurschakelaar niet meegeleverd)
Bevestiging : Rvs schroeven en pluggen meegeleverd

Materiaal

Meubel : Aluminium
Spiegel: Verzilverd en gepolijst glas