972 01 01

v10/11/2017

(GB) **Grab rail angled 45° Ø32mm - 40 x 40cm - Finish Chrome**

(FR) **Barre angulaire 45° Ø32mm - 40 x 40cm - Finition Chrome**

(DE) **Winkelhaltegriff 45° Ø32mm - 40 x 40cm - Endfertigung Chrom**

(ES) **Barra de apoyo angular 45° Ø32mm - 40 x 40cm - Acabados Cromo**

(RU) **Угловой поручень 45° Ø32mm - 40 x 40cm - Конечная обработка Хром**

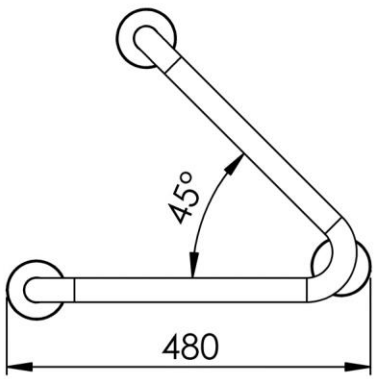

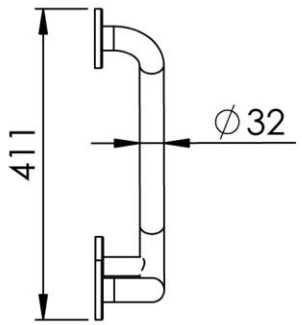

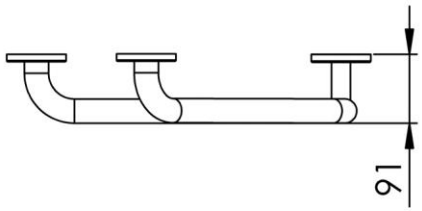

(GB) Features

- Monobloc accessory
- 3 fixing points per support plate, oblong holes
- Direct fixing on the wall (no interface between the wall and the accessory)
- No visible screw
- Screws and wallplugs included

Materials

- Solid brass
- Support plate non-oxidizing
- Stainless steel screws

(FR) Caractéristiques

- Accessoire monobloc
- 3 points de fixation par platine, trous oblongs
- Fixation directe de l'accessoire dans le mur (pas d'interface entre le mur et l'accessoire)
- Pas de vis apparentes
- Visserie et chevilles fournies

Matériaux

- Laiton massif
- Platine non oxydable
- Visserie inox

(DE) Beschreibung

- Accessoire in einem Stück
- 3 Befestigungspunkte pro Platine, ovale Vorbohrungen
- Direkte Befestigung des Accessoires an der Wand (ohne Teil zwischen Wand und Zubehör)
- Verdeckte Schrauben
- Rostfreie Schrauben und Dübel mitgeliefert

Material

- Messing
- Wandplatine nicht oxidierend
- Schrauben aus Edelstahl

(ES) Características

- Accesorio monobloc
- 3 puntos de anclaje por platina, agujeros oblongos
- Fijación directa del accesorio en la pared (ningún interfaz entre la pared y el accesorio)
- Tornillos tapados
- Tornillos y tacos incluidos

Materiales

- Latón macizo
- Platina non oxidable
- Tornillos de acero inoxidable

(RU) Характеристики

- Цельный аксессуар
- Каждое основание фиксируется в трех точках, продолговатые отверстия
- Плотная фиксация аксессуара к стене (нет зазора между аксессуаром и стеной)
- Скрытая фиксация
- Крепёжные детали прилагаются

Материал

- Цельная латунь
- Нержавеющая опорная пластина
- Крепёжные детали - нержавеющая сталь

Dimensions (Width x Depth x Height)	480 x 91 x 411 mm
Dimensions (Largeur x Profondeur x Hauteur)	18,9 x 3,58 x 16,18 inches
Abmessungen (Breite x Tiefe x Höhe)	1,84kg
Dimensiones (Anchura x Profundidad x Altura)	
Размеры (Ширина x Глубина x Высота)	

Commercial - Production - Logistique
Sales - Manufacture - Distribution
Z.A. Activa 2000 - rue de l'Europe - BP 50
76510 ST NICOLAS D'ALIERMONT - FRANCE

France
Tél. +33 2 35 04 67 00 / +33 1 44 75 75 20
Fax 0 800 34 26 34 (N° Vert)
contact@odf.fr

Great Britain
Phone 0800 404 9829 (UK only)
Fax 0800 404 9830 (UK only)
export@odf.fr

Kontakt
Telefon 0800 180 7091 (nur für Deutschland)
Fax 0800 180 7092 (nur für Deutschland)
export@odf.fr

International
Tel +33 235 046 700
Tel +33 144 757 250
Fax +33 140 392 251

www.odf.fr

S.A. au capital de 303 003€
RC Paris 84B 11312
CNUF : 30114
ID TVA : FR 12 330 929 662
SIREN : 330 929 662