R6396 01 01

v26/11/2020

(GB) **Grab rail vertical with slider for shower head on the right 90° Ø32mm - 60 x 120cm - Finish Shiny polished**

(FR) **Barre de douche verticale avec curseur côté droit 90° Ø32mm - 60 x 120cm - Finition Poli brillant**

(DE) **Vertikaler Haltegriff mit Duschkopfhalter rechts 90° Ø32mm - 60 x 120cm - Endfertigung Hochglanz**

(ES) **Barra de apoyo vertical con suporte de ducha deslizante - lado derecho 90° Ø32mm - 60 x 120cm - Acabados Pulido brillante**

(RU) **Поручень безопасности вертикальный с бегунком для душевой лейки правый 90° Ø32mm - 60 x 120cm - Конечная обработка Блестящий**

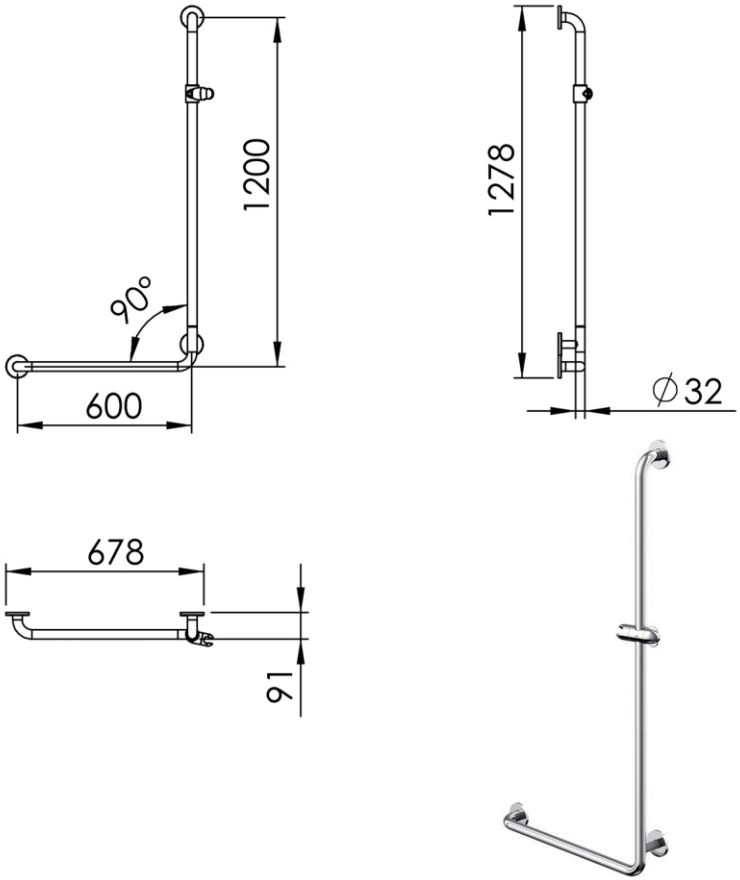

(GB) Features

- Provided with a slider
- Monobloc accessory
- 3 fixing points per support plate, oblong holes
- Direct fixing on the wall (no interface between the wall and the accessory)
- No visible screw
- Screws and wallplugs included

Materials

- Stainless steel
- Support plate non-oxidizing
- Stainless steel screws

(FR) Caractéristiques

- Fourni avec un curseur de douche réglable
- Accessoire monobloc
- 3 points de fixation par platine, trous oblongs
- Fixation directe de l'accessoire dans le mur (pas d'interface entre le mur et l'accessoire)
- Pas de vis apparentes
- Visserie et chevilles fournies

Matériaux

- Inox
- Platine non oxydable
- Visserie inox

(DE) Beschreibung

- Der Duschkopfhalter wird durch einfachen Druck verschoben
- Accessoire in einem Stück
- 3 Befestigungspunkten pro Platte, längliche Vorbohrungen.
- Direkte Besfestigung des Zübehöres auf der Wand (kein Teil zwischen Wand und Zübehör)
- Unsichbare Schrauben
- Rostfreie Schrauben und Dübel migeliefert

Material

- Edelstahl
- Wandplatine nicht oxidierend
- Schrauben aus Edelstahl

(ES) Características

- Suministrado con suporte de ducha regulable
- Accesorio monobloc
- 3 puntos de fijación por platina, agujeros oblongos
- Fijación directa del accesorio en la pared (ningún interfaz entre la pared y el accesorio)
- Tornillos tapados
- Tornillos y tacos incluidos

Materiales

- Acero inoxidable
- Platina non oxidable
- Tornillos de acero inoxidable

(RU) Характеристики

- Поставляется с регулируемым бегунком
- Цельный аксессуар
- Фиксация каждой опорной пластины в трех точках, продолговатые отверстия
- Плотная фиксация к стене (нет зазора между аксессуаром и стеной)
- Скрытое крепление
- Крепёжные детали прилагаются

Материал

- Нержавеющая сталь
- Нержавеющая опорная пластина
- Крепёжные детали - нержаеющая сталь

Dimensions (Width x Depth x Height) **Dimensions (Largeur x Profondeur x Hauteur)** **Abmessungen (Breite x Tiefe x Höhe)** **Dimensiones (Anchura x Profundidad x Altura)** **Размеры (Ширина x Глубина x Высота)**	678 x 91 x 1278 mm 26.69 x 3.58 x 50.31 inches 2.2377kg

www.odf.fr

Commercial - Production - Logistique
Sales - Manufacture - Distribution
Z.A. Activa 2000 - rue de l'Europe - BP 50
76510 St Nicolas d'Aliermont - FRANCE

Siège social / Head office
Tour de l'Horloge
4 place Louis Armand
75012 Paris - FRANCE

Service client / Customer service
Tel : +33 235 046 700
Fax : +33 140 392 251
contact@odf.fr

Service export / Export department
Tel : 0800 180 70 91 (Germany only)
Tel : 0800 404 98 29 (UK only)
export@odf.fr

SAS au capital de 1 010 012 €
RC Paris 84B 11312
CNUF : 30114
ID TVA : FR 12 330 929 662
SIREN : 330 929 662
NAF : 2599 A et 4649 Z